Przeciwprąd basenowy AquaViva WTB

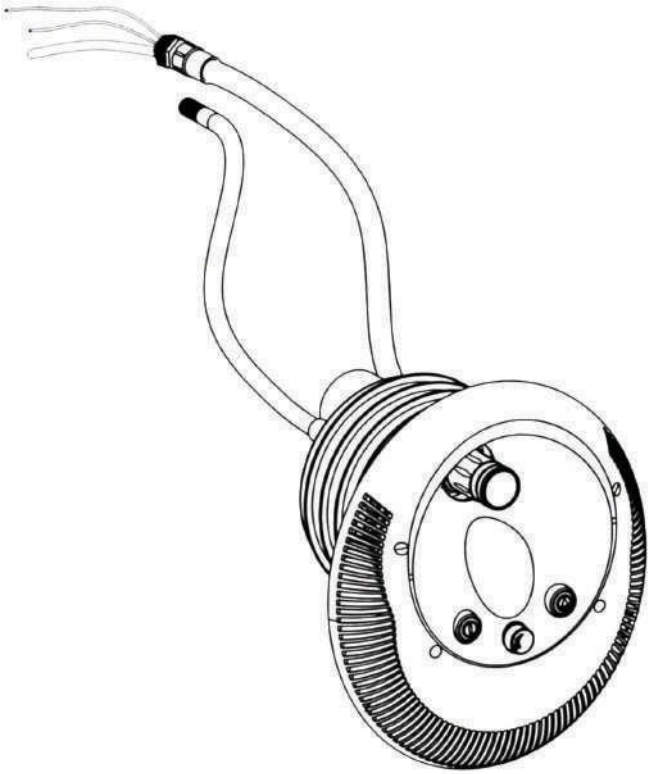

SPIS TRESCI

PRZED KORZYSTANIEM Z PRODUKTU NALEŻY UWAŻNIE PRZECZYTAĆ NINIEJSZĄ INSTRUKCJĘ OBSŁUGI I ZACHOWAĆ JĄ NA PRZYSZŁOŚĆ.

1. Instrukcja bezpieczeństwa:

1) UWAGA: poniżej przedstawiono ogólne wymagania dotyczące instalacji, obsługi i eksploatacji produktu przez użytkowników końcowych.
2) Należy uważnie przeczytać instrukcje dotyczące bezpieczeństwa. Nieprzestrzeganie tych instrukcji może spowodować obrażenia ciała.
3) Należy zwrócić szczególną uwagę na podłączenie do silników 3-fazowych Jest to konieczne, aby upewnić się, że wał obraca się w kierunku wskazanym strzałką.
4) Produkt może być instalowany wyłącznie przez wykwalifikowany personel. Prace elektryczne mogą wykonywać wyłącznie wykwalifikowani elektrycy.
5) Producent nie ponosi odpowiedzialności za szkody na osobach lub mieniu, wynikające z nieprzestrzegania instrukcji.
6) Woda w basenie musi być zbilansowana.
   Nie wolno używać urządzenia, gdy temperatura wody jest wyższa niż dozwolona. Może
   to spowodować uszkodzenie urządzenia.
7) Operator musi upewnić się, że wszystkie prace konserwacyjne , kontrolne i instalacyjne są wykonywane przez uprawniony i wykwalifikowany personel, który został odpowiednio przeszkolony i zapoznał się z niniejszą instrukcją. Wszelkie prace konserwacyjne powinny być wykonywane wyłącznie przy wyłączonej pompie. Należy postępować zgodnie z instrukcjami dołączonymi do pompy. Po otrzymaniu urządzenia należy sprawdzić, czy jest ono kompletne.
8) Przeciwprąd nadaje się do użytku we wszelkiego rodzaju basenach.

2. Charakterystyki techniczne

1) Parametry

Model	Model		Wysokość	V/Hz	Moc	
	m^3/h	l/min			KW	HP
AquaViva WTB300T Kit	60	1000	13	380/50	3,0	4,0
AquaViva WTB400T Kit	80	1300	17,5		4,0	5,5

3. Opis produktu

1) Lista komponentów

Nr	Nr części	Opis	Ilość
1	8909104	Przełącznik pneumatyczny do pompy wodnej	1
2	8909105	Zawór regulacji powietrza	1
3	8909106	Przełącznik pneumatyczny do reflektora podwodnego	1
4	8909107	Korek gwintowany do pokrywy	1
5	03011345	Śruby M5 * 20 mm	4
6	8909108	Maskownica	1
7	88041939	Dioda LED P10 (automatyczna zmiana koloru)	1
	88041940	Dioda LED P10 (biały kolor)	1
8	89090110	Rama łożyska	1
9	89090111	Dysza wodna	1
10	01093016	Wąż powietrzny	2
11	01093015	Wąż przezroczysty	2
12	03011320	Śruby M6 * 20 mm	4
13	89090112	Stała rura dyszy wodnej	1
14	89090113	Złącza do basenu winylowego	1
15	89090114	Obudowa	1
16	89090115	Rura do kabla oświetleniowego i węży powietrznych	1
17	89090116	Uszczelnione przejście	1
18	01151389	Rura powietrzna	1
19	89090117	Zawór zwrotny.	1

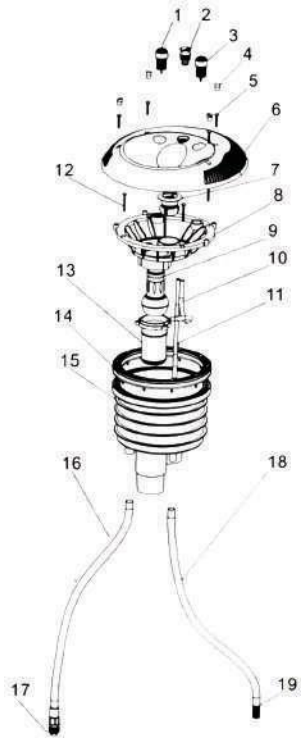

2) Widok rozstrzelony WTB300T/WTB400T

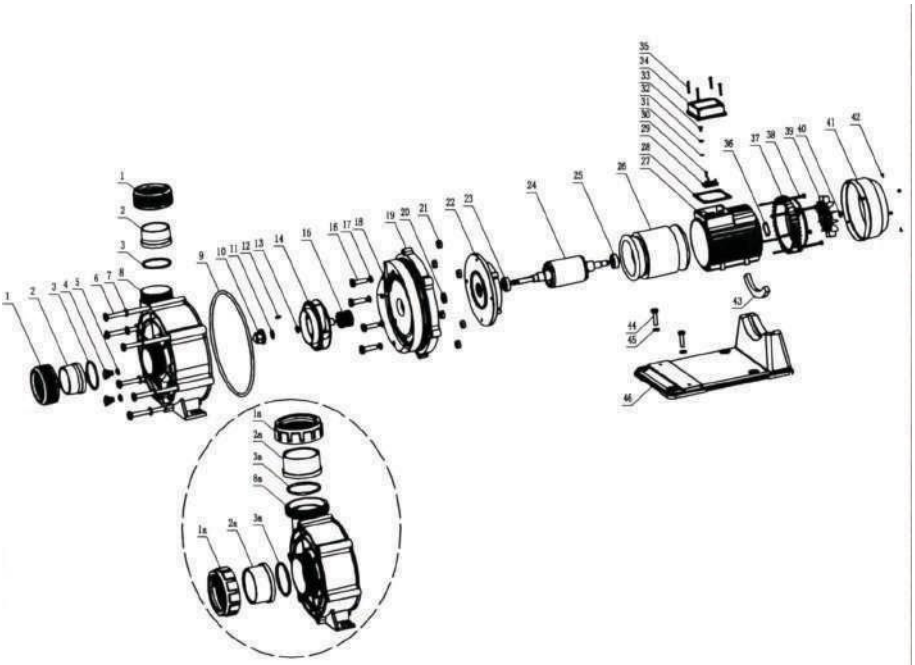

Nr	Część	Specyfi-kacja	Materiał	Ilość	Nr	Część	Specyfi-kacja	Materiał	Ilość
1	Nakrętka łącząca	G2¼	ABS	2	22	Pokrywa przednia		ADC12	1
1a	Nakrętka łącząca	3"	ABS	2	23	Łożysko 6205	6205		1
2	Sprzęgło	Ø60.3 Ø63	PVC	2	24	Wirnik			1
2a	Sprzęgło	Ø75 Ø90	PVC	2	25	Łożysko 6203	6203		1
3	Pierścień uszczelniający	d62×4.5	NBR	2	26	Stojan			1
3a	Pierścień uszczelniający	d93.6×5.7	NBR	2	27	Pokrywa silnika		ADC12	1
4	Korek spustowy		PA66-GF	2	28	Uszczelka skrzynki zaciskowej		NBR	1
5	Pierścień uszczelniający	d11.2×2.4	NBR	2	29	Skrzynka zaciskowa		Melamine+Plating Zinc	1
6	Śruba	M10×130	SUS304	6	30	Śruba	M4×12	Plating Zinc	1
7	Podkładka	Ø10	SUS304	6	31	Podkładka sprężysta	Ø5	SUS304	2
8	Obudowa pompy	G2¾	PP-GF	1	32	Uszczelka	Ø5	SUS304	2
8a		4½FBT	PP-GF	1	33	Śruba	M4×12	SUS304	2
9	Pierścień uszczelniający	d208×6	NBR	1	34	Listwa zaciskowa		Flame Besistant ABS	1
10	Nakrętka wirnika		PA6-GF	1	35	Śruba	M4×30	SUS304	4
11	Szponka	d12	SUS304	1	36	Podkładka sprężysta	D40	65Mn	1
12	Podkładka sprężysta	4×12	SUS304	1	37	Tylna pokrywa silnika		ADC12	1
13	Pierścień uszczelniający	d25.2×2.4	NBR	1	38	Śruba sześciokątna	M5×190	SUS304	4
14	Wirnik		PA66-GF	1	39	Wentylator		PP	1
15	Uszczelnienie mechaniczne	SB-20	Carbon/Ceramic/NBR	1	40	Podkładka blokująca	d14		1
16	Śruba	M8×35	SUS304	4	41	Pokrywa wentylatora		ABS+PC	1
17	Podkładka		PA6	4	42	Śruby		SUS304	4
18	Pierścień uszczelniający	d6×2	NBR	4	43	Wkładka gumowa		NBR	1
19	Kołnierz pompy		PP-GF	1	44	Śruba sześciokątna	M8×16	SUS304	2
20	Gumowa podkładka wału	d20	NBR	1	45	Uszczelka	Ø8	SUS304	2
21	Nakrętka	M10	SUS304	6	46	Podstawa		PP-GF	1

4. Instrukcja montażu

I. Przeciwprąd może być instalowany w basenach betonowych, kompozytowych z włókna szklanego i winylowych.

1) Basen betonowy:

Zamontuj korpus urządzenia w betonowej ścianie basenu (zgodnie z rys. 1,2)

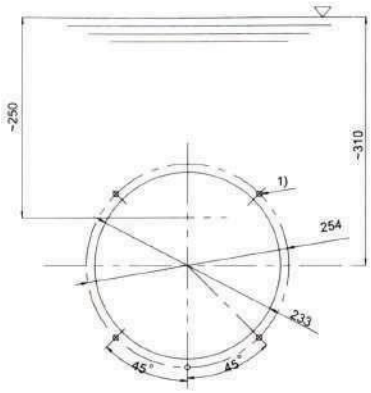

rys. 1.

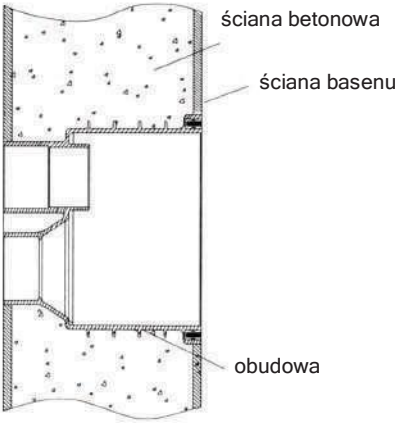

rys. 2.

2) Basen kompozytowy z włókna szklanego:

A) Wywierć 14 otworów w niecce basenowej zgodnie z szablonem.

B) Zamontuj obudowę zewnętrzną, plastikowy pierścień do ściany basenu w odpowiedniej kolejności.

C) Przymocuj przednią płytę urządzenia przeciwprądowego do ściany basenu za pomocą 10 śrub M6 (rys. 3,4).

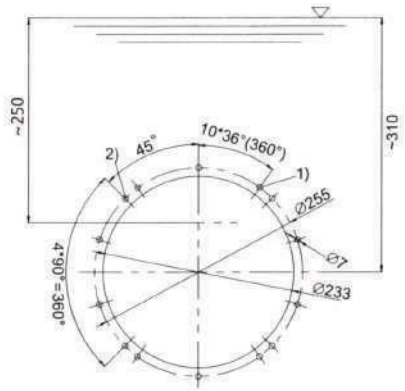

rys. 3.

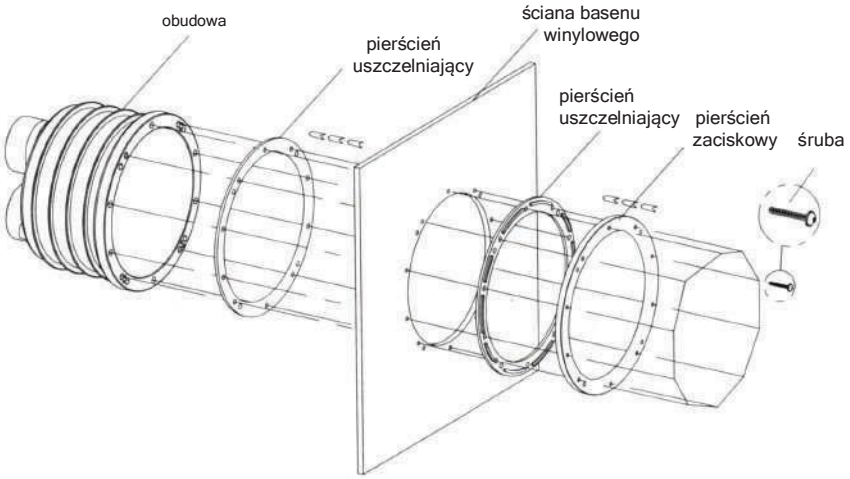

rys. 4.

3) Basen winylowy:

A) Wywierć 16 otworów w ścianie basenu zgodnie z szablonem (rys. 5).

B) Zamontuj pierścień plastikowy i obudowę zewnętrzną za pomocą 2 śrub M6*20. Następnie zamontuj pierścień plastikowy i pierścień basenu z włókna szklanego za pomocą 10 śrub M6*45 (Rysunek 6).

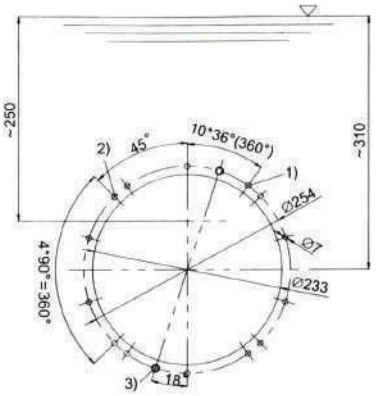

rys. 5.

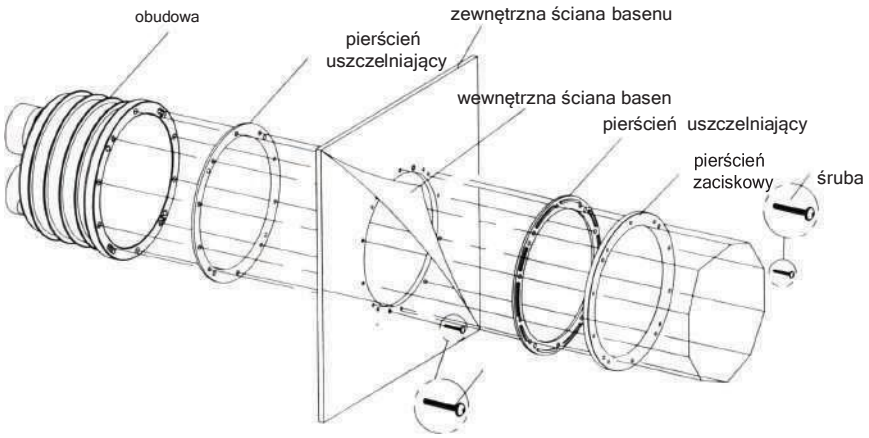

rys. 6.

4) Struktura poduszki cementowej po wewnętrznej stronie basenu i sposoby zewnętrznej instalacji urządzenia przeciwprądowego:

A) Obudowa urządzenia przeciwprądowego musi być zamontowana w tej samej płaszczyźnie co ściana betonowa (Rys. 8).

B) Zwróć uwagę na właściwe wykorzystanie otworów (Rys. 3).

C) Przymocuj pierścień gumowy do pierścienia montażowego za pomocą 10 śrub M6x30 (Rys. 8).

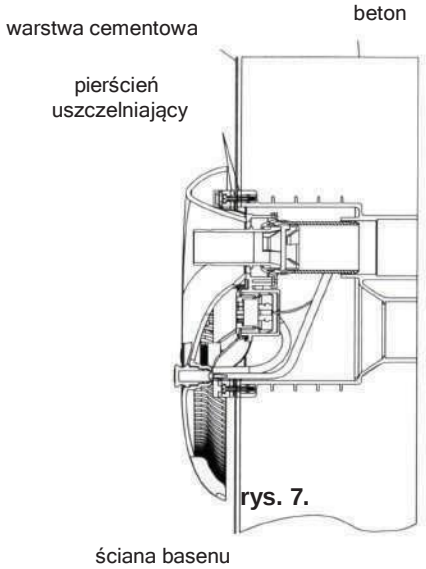

rys. 7.

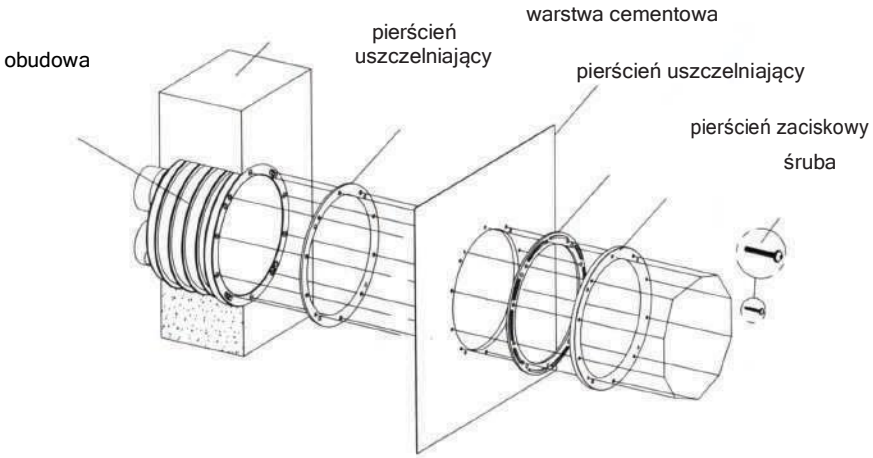

rys. 8.

II. Montaż zewnętrznej obudowy urządzenia przeciwprądowego:

1) Przeciągnij przezroczysty wąż powietrzny i kabel oświetleniowy przez rurę łączącą. Następnie podłącz oba węże powietrzne do wyłącznika pompy i wyłącznika oświetlenia basenu odpowiednio (Rys. 9).

2) Przeciągnij obie rurki przez otwór w ramie nośnej. Następnie przymocuj ramę do obudowy za pomocą 4 śrub M6.

3) Podłącz rurki wychodzące z obudowy do zaworu regulacji powietrza. (Rys. 11). (Nie obracaj do góry nogami).

4) Zamontuj obudowę zewnętrzną w ramie nośnej i przymocuj ją za pomocą 4 śrub M5. Zakryj otwór na śrubę plastikową zaślepką (Rys. 12).

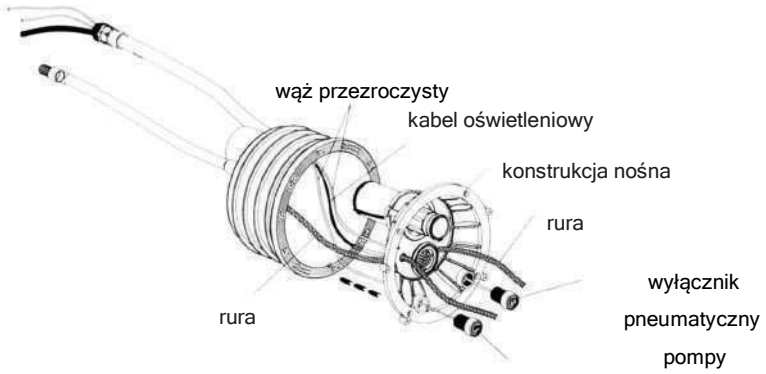

rys. 9.

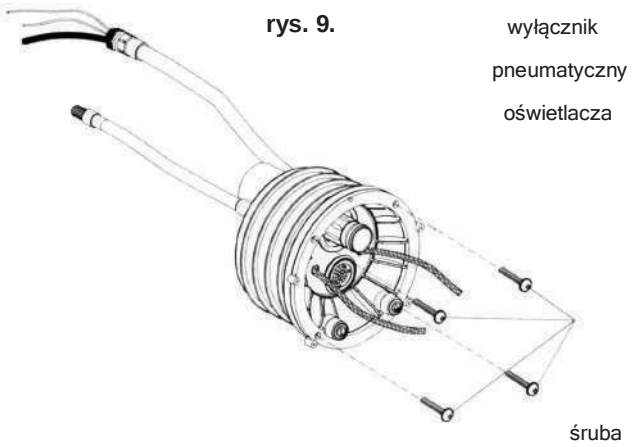

rys. 10.

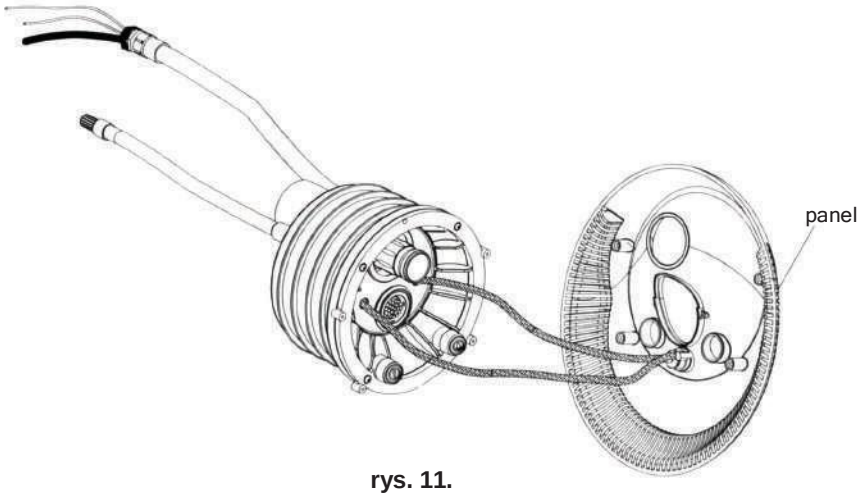

rys. 11.

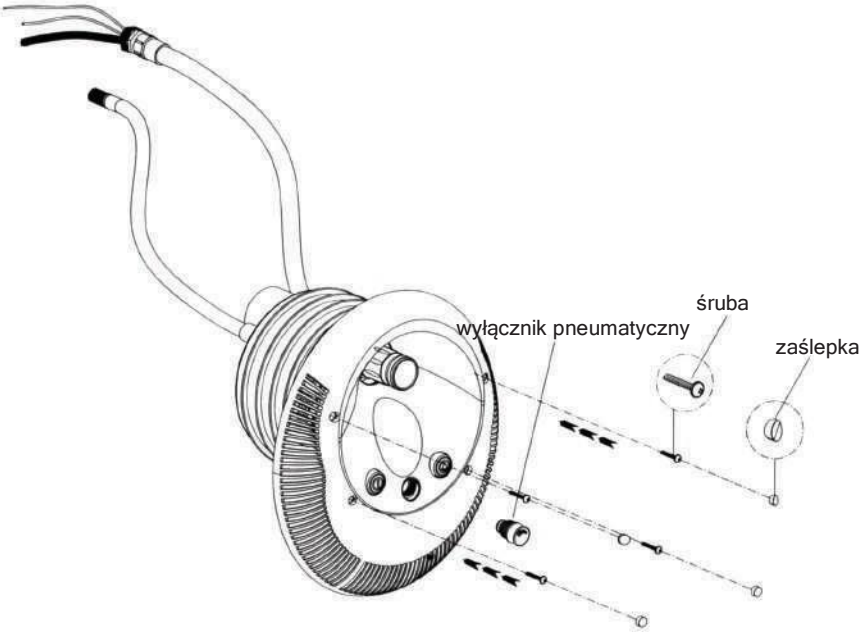

rys. 12.

III. Montaż urządzenia przeciwprądowego.

1) Schemat montażu pokazano na rysunku 13.

2) Informacje na temat modeli można znaleźć na rysunku 14

3) Pompy i jednostka sterująca powinny być instalowane w suchych miejscach.

4) Aby zapewnić prawidłowe działanie przełącznika pneumatycznego, odległość między basenem a jednostką sterującą nie może przekraczać trzech metrów.

5) Rurka powietrzna musi znajdować się w rurze ochronnej. W razie potrzeby należy ją wymienić.

6) Wszystkie połączenia elektryczne muszą być wykonane przez wykwalifikowanego elektryka.

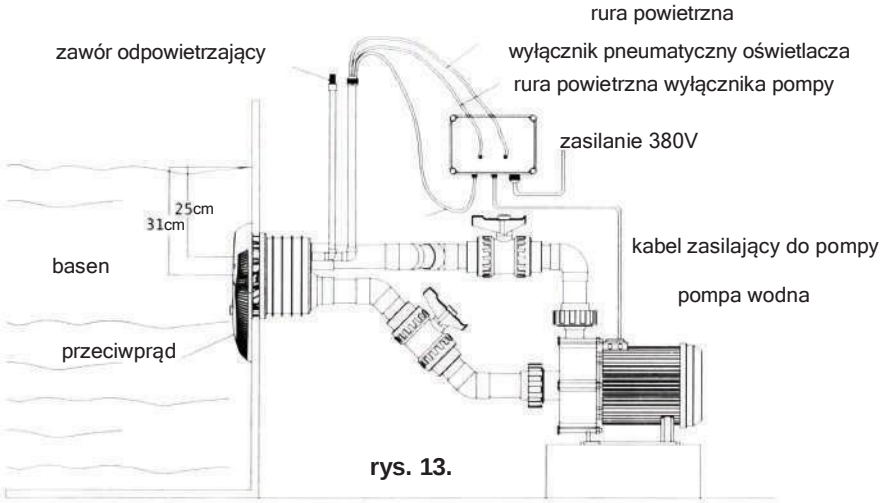

rys. 13.

Nr	Specyfikacja
1	Rura PVC 2,5"* 175 mm
2	Kolanko (45°) 2,5"
3	Rura PVC 2,5"* 105 mm
4	Zawór kulowy 2,5"
5	Rura PVC 2,5"* 105 mm
6	Kolanko (45°) 2,5"
7	Kolanko (45°) 2,5"
8	Rura PVC 2,5"* 120 mm
9	Kolanko (45°) 2,5"
10	Rura PVC 2,5"* 105 mm
11	Zawór kulowy 2,5"
12	Rura PVC 2,5"* 105 mm
13	Kolanko (90°) 2,5"
14	Rura PVC 2,5"* 175 mm

tylko dla pompy WTB300\400

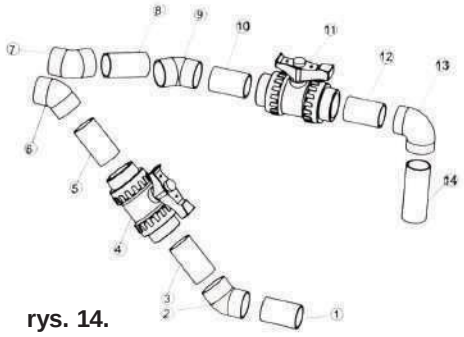

rys. 14.

5. Instrukcja obsługi

1) Gdy pompa jest włączona, zasysa wodę przez otwory w maskownicy i dostarcza ją do basenu za pomocą dyszy. Włączanie i wyłączanie odbywa się za pomocą przycisków.

2) Wyłączniki pompy i oświetlacza są zainstalowane na przednim panelu dysz. Sterowanie odbywa się za pomocą przycisków.

3) Kierunek strumienia wody można regulować, obracając dyszę w górę, w dół, w lewo i w prawo. Moc strumienia można regulować, obracając dyszę w prawo lub w lewo.

4) Dopływ powietrza jest regulowany za pomocą zaworu na panelu przednim. Uwaga: obracanie urządzenia zgodnie z ruchem wskazówek zegara zamyka zawór.

5) Po prawidłowym podłączeniu 3-fazowego zasilania prądem przemiennym wał silnika pompy powinien obracać się zgodnie ze strzałką na pokrywie wentylatora.

6. Serwis i gwarancja

1) Należy regularnie czyścić dyszę, pompę i powierzchnię jednostki sterującej. Sprawdź uszczelnienie pompy i położenie plastikowego pierścienia dyszy. W razie potrzeby dokonaj wymiany.

2) Staraj się utrzymywać silnik w czystości. Zapewnij niezakłóconą wentylację.

3) Demontować pompę należy tylko wtedy, gdy jest ona wyłączona. Naprawy i wymiany pompy mogą być wykonywane wyłącznie przez wykwalifikowany personel. Informacje na temat uszczelniania połączeń rurowych pompy, wymiany uszczelnień mechanicznych i procedur instalacji można znaleźć w niniejszej instrukcji obsługi.

4) W przypadku przechowywania w okresie zimowym należy obniżyć poziom wody poniżej dyszy i pozwolić wodzie spłynąć z rury.

5) Naprawy jednostki sterującej mogą być wykonywane wyłącznie przez wykwalifikowany personel. Więcej informacji można znaleźć w instrukcji obsługi jednostki sterującej.

JEDNOSTKA STERUJĄCA URZĄDZENIA PRZECIWPRĄDOWEGO
Proces podłączenia jest pokazany na schemacie.

MODEL: SWJ-CB(220/380V)
KOD: 08080020/08080021

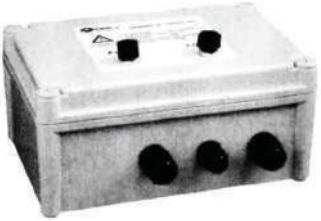

UWAGA: instalować sterownik przeciwprądowy może tylko wykwalifikowany elektryk lub upoważniony technik zgodnie z lokalnymi przepisami i regulacjami. Nieprawidłowy montaż może spowodować poważne szkody materialne, uszczerbek na zdrowiu, a w niektórych przypadkach nawet śmierć.

WSZYSTKIE PRACE SERWISOWE SĄ WYKONYWANE PRZY WYŁĄCZONYM ZASILANIU!

7. Montaż

1. Jednostka sterująca musi być zainstalowana w suchym miejscu.

2. Podłączenie do pompy i kabla oświetleniowego odbywa się zgodnie ze schematem elektrycznym.

3.Podłącz dwie przezroczyste rurki powietrzne do odpowiednich wyłączników pneumatycznych.

Napięcie wejściowe	220V/380V
Napięcie wyjściowe oświetlenia	AC 12V
Napięcie wyjściowe pompy	220V/380V
Moc reflektora	1W
Moc pompy	4kW

SCHEMAT OKABLOWANIA JEDNOSTKI STERUJĄCEJ I SCHEMAT OKABLOWANIA PRZECIWPRĄDU

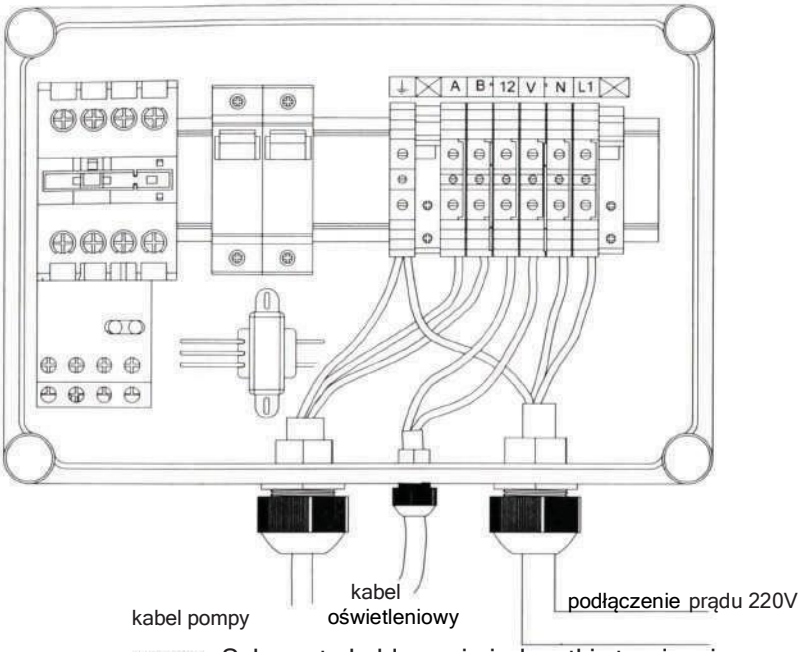

220V Schemat okablowania jednostki sterującej

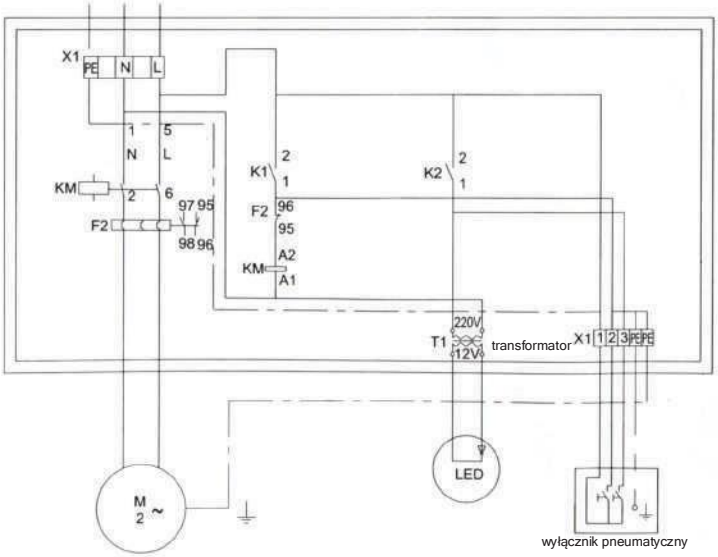

220V/50Hz

Elektryczny schemat przeciwprądu

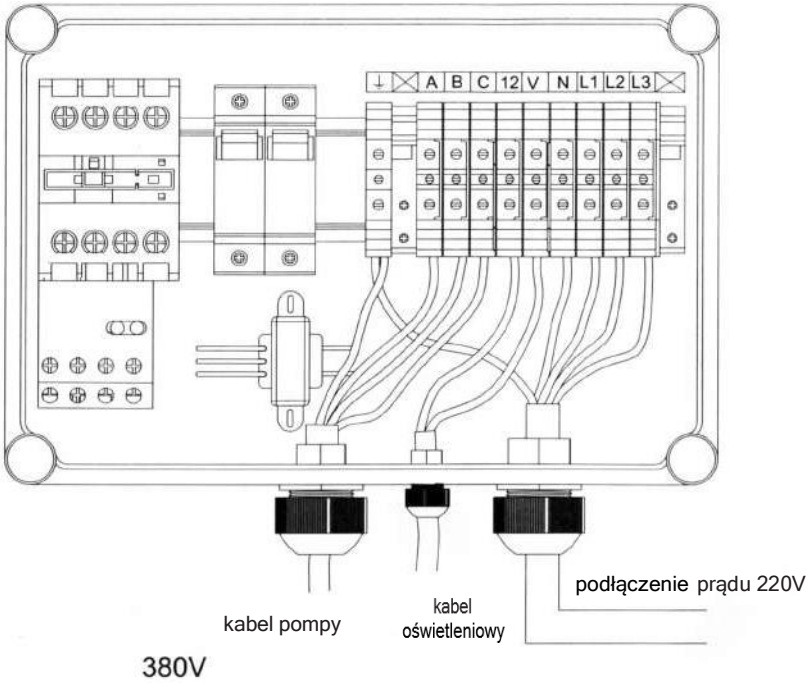

Schemat okablowania jednostki sterującej

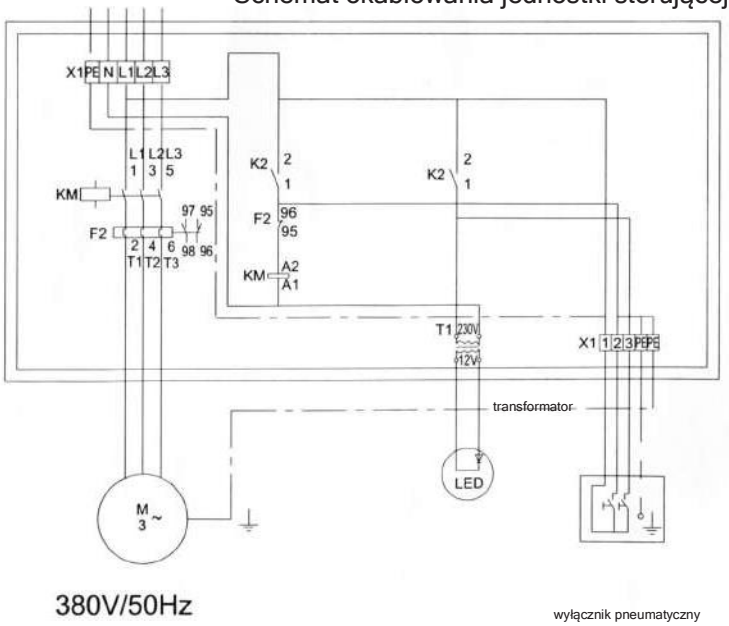

Elektryczny schemat przeciwprądu

WIDOK ROZSTRZELONY

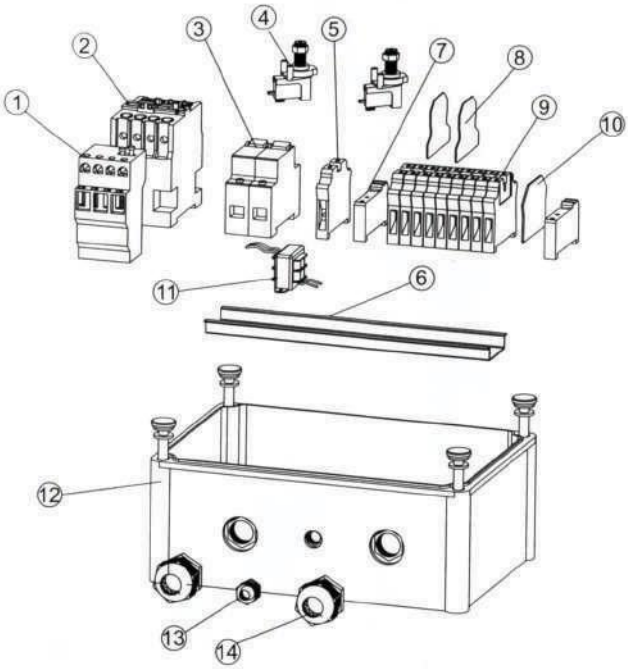

Nr	Numer części	Opis	Ilość
1	04014099	Termostat	1
2	04014100	Stycznik AC	1
3	04014101	Przerywacz	2
4	04014103	Wyłącznik pneumatyczny	2
5	04014102	Zacisk uziemienia	1
6	04014019	Szyna	1
7	04014104	Uchwyty zacisków	2
8	04014107	Płyty	3
9	04014108	Zacisk	2
10	04014105	Płyta	2
11	04014109	Transformator	1
12	04014110	Obudowa	1
13	04014013	Uszczelnione przejście	1
14	04014085	Uszczelnione przejście	2